Algoritmo División

1) Diagrama caja negra

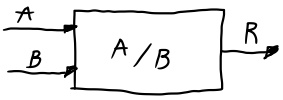

2) Diagrama de Flujo

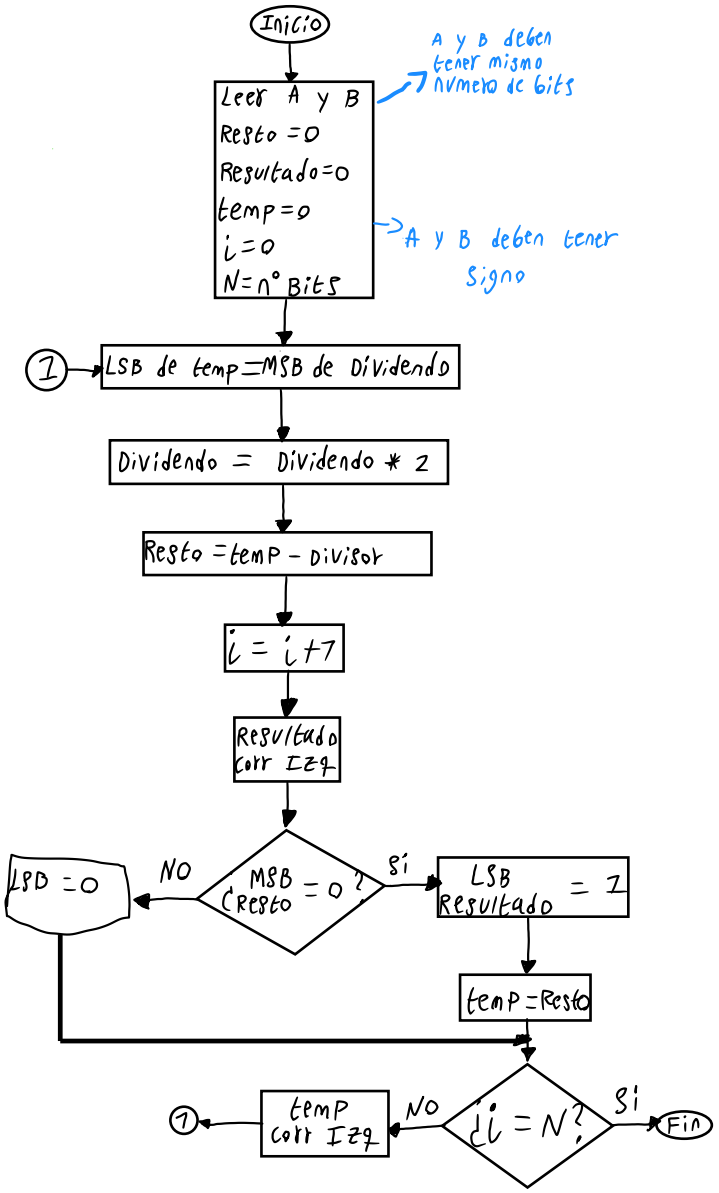

3) Verificación

Dividendo	Divisor	Resultado	temp	Resto	i
1010	0010	00000	00000	00000	0
01010	00010				
10100	11110		00000	11110	1
01000		00000	00001	11111	2
10000		00000	00010	00000	3
		00001	00000		
00000		00010	00001	11111	4
			00010		
		00100	00010	00000	5
00000	11110	00101	00000	00000	5

4) Listar variables

Divisor, Dividendo, Rt, Rd

* A, B, Resto, Resultado, temp, i, N
* Acumulador $\boxed{i = i + 1}$
* Restador
* 3 Reg corr a Izq
* comparador $\boxed{i = N}$
* comparador $\boxed{\text{MSB Resto} = 0}$

5) Camino de datos

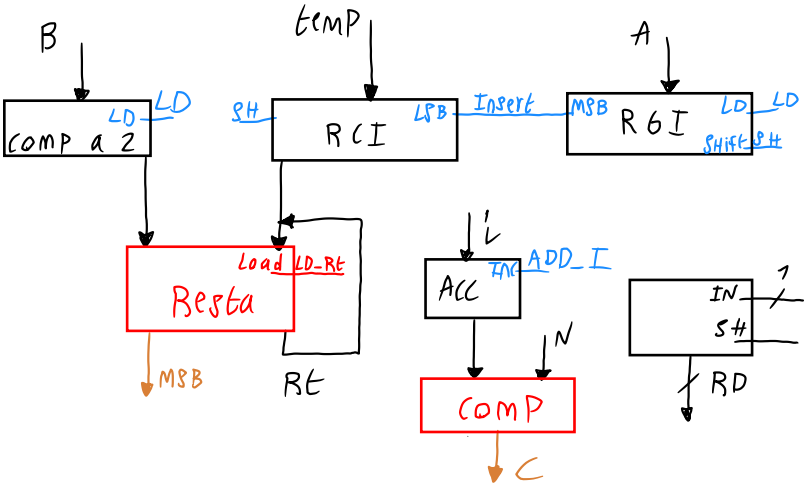

6) Bloque de control

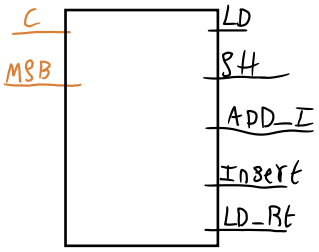
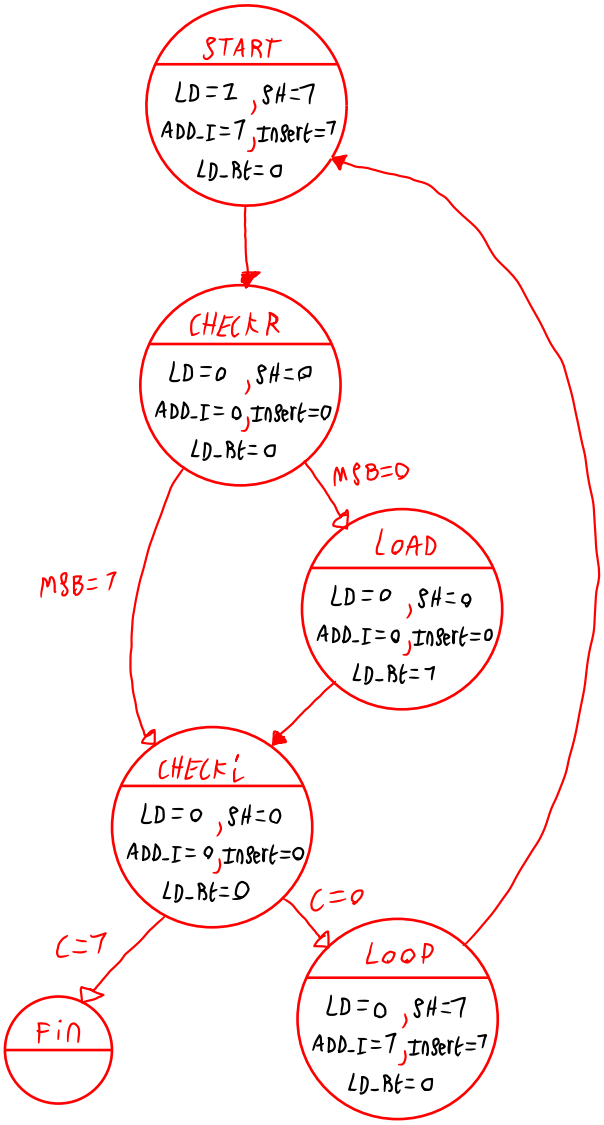
7) Diagrama de estados